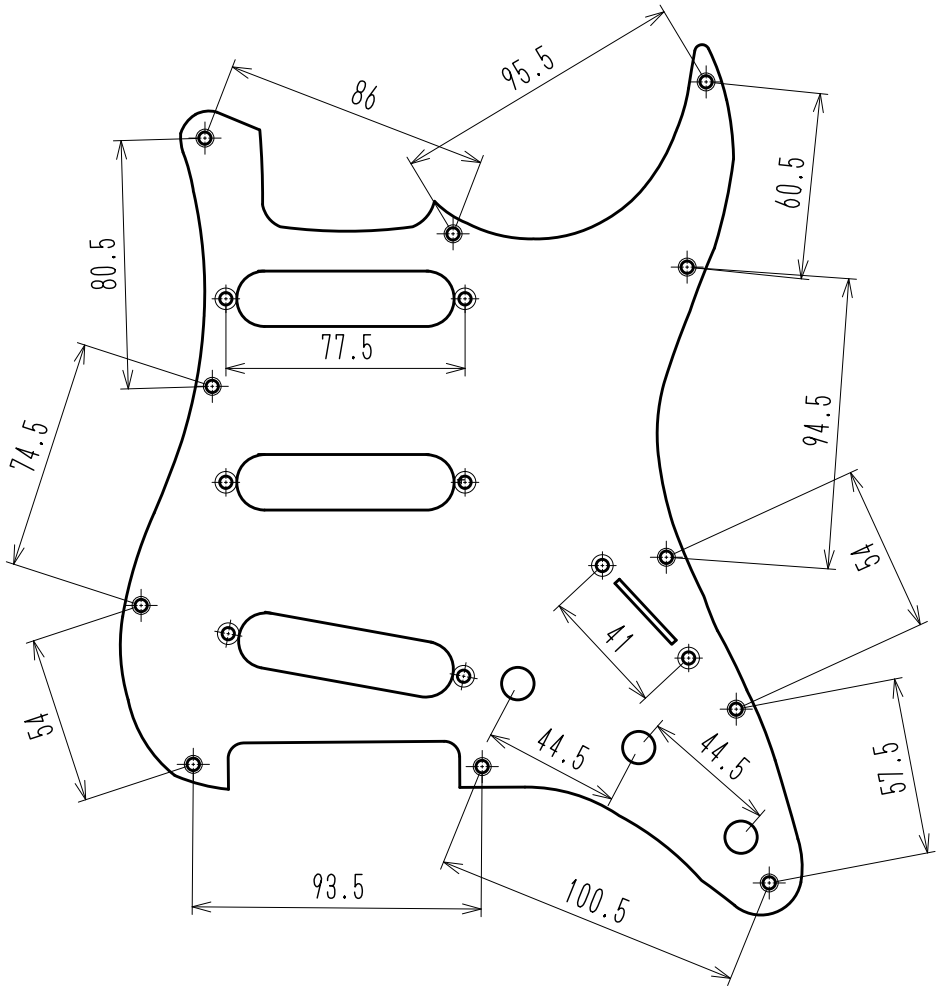
86
95.5
60.5
80.5
77.5
74.5
94.5
49
41
54
44.5
44.5
57.5
93.5
100.5

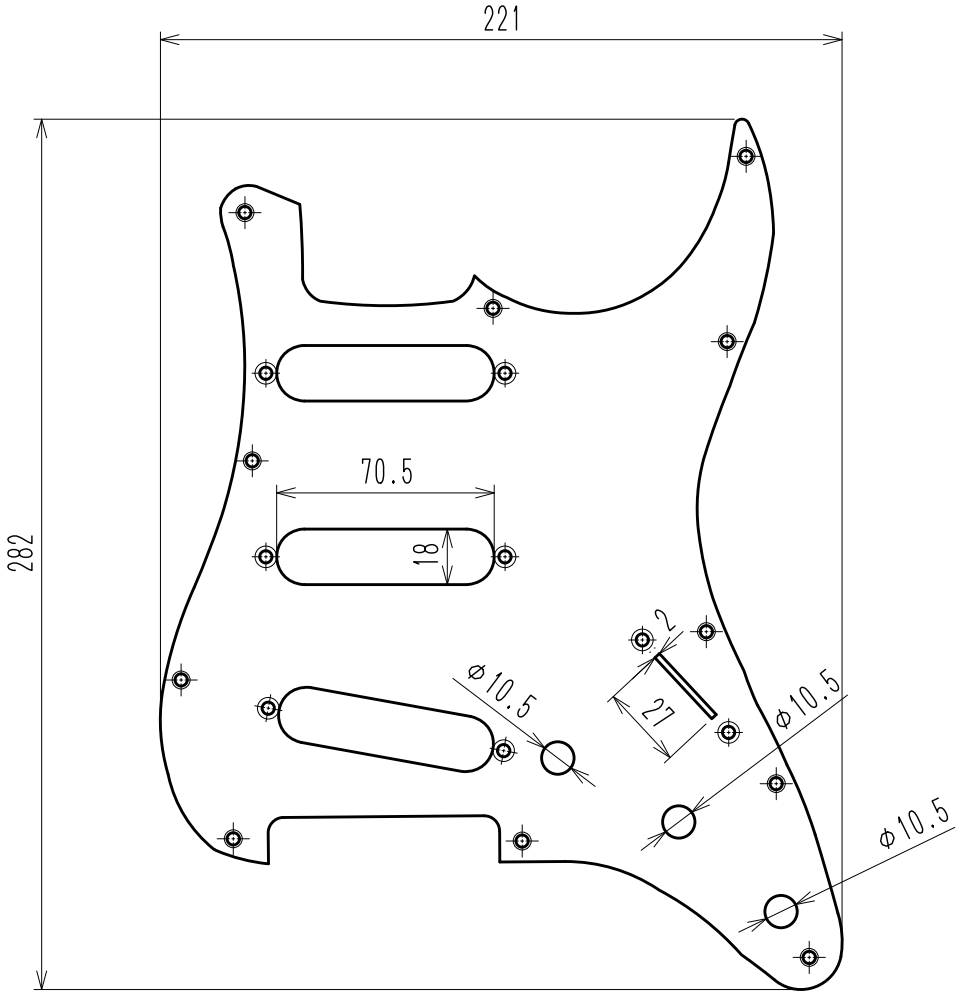
221
282
70.5
18
2
27
φ10.5
φ10.5
φ10.5